

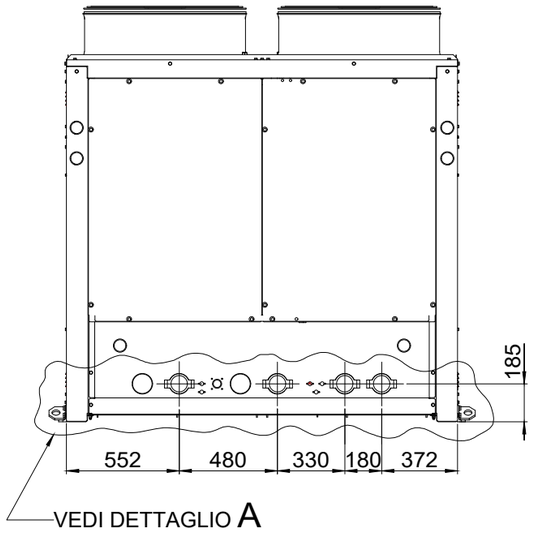

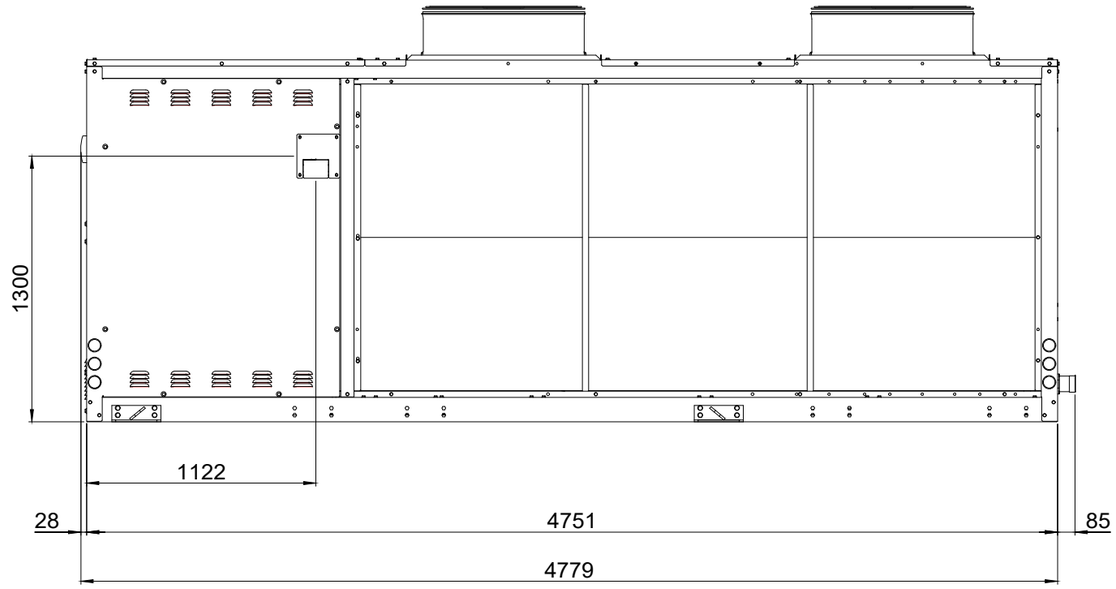

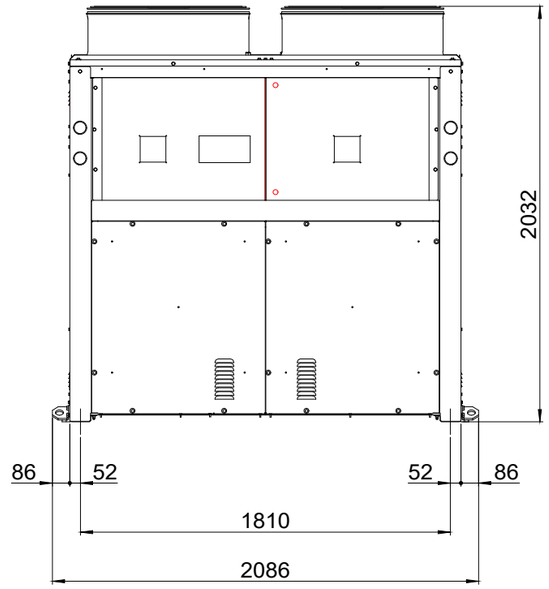

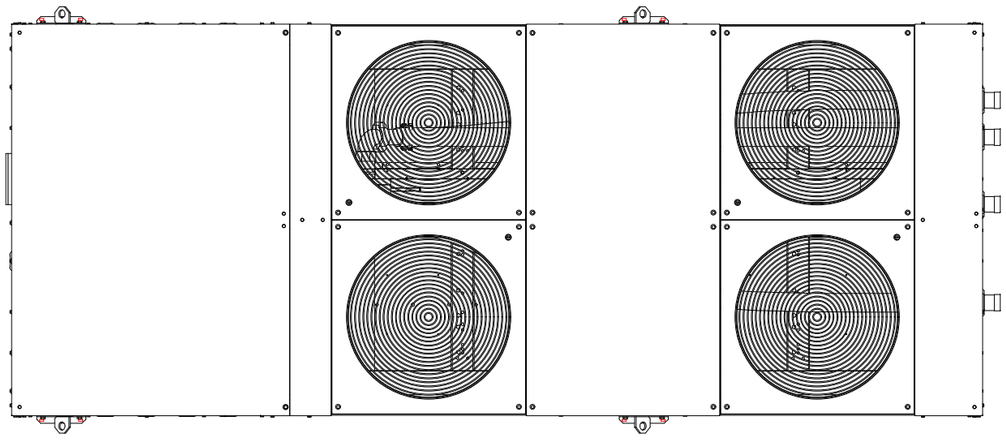

DETTAGLIO A
SCALA 1:15

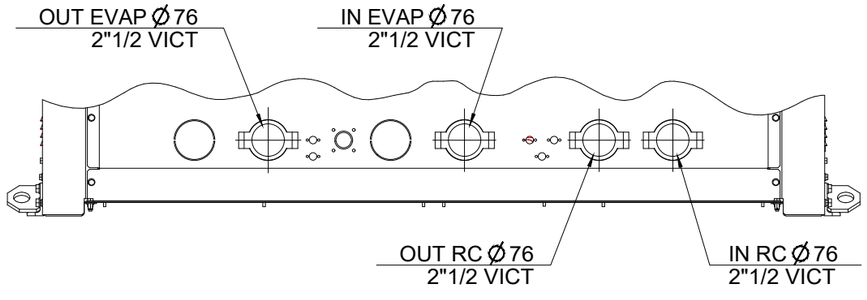

REV.	DESCRIZIONE	DATA	FIRMA	CONTROLLO
_	NUOVA EMISSIONE			

SCALA	FORM.	FOGLIO	STATO DISEGNO	NOME MODELLO
1:30	A3	1/2		

MATERIALE	SPESSORE

FINITURA	SPECIFICA COSTRUTTIVA	GAMMA
		WINPACKECO

DESCRIZIONE
MAC TXAETU 4190 P WINPACKECO STD

N° DISEGNO
5002838

REV. _

IL PRESENTE DISEGNO E' DI PROPRIETA' DELLA DITTA Rhoss s.p.a. LA RIPRODUZIONE , ANCHE PARZIALE , E' VIETATA SECONDO LE NORME VIGENTI