Product Code
RD31/1

FRESHMESH ® filtration systems

RD31S-4EW.6Q.2L



Art.Nr. ohne Flansch
Art.no. without flange
109 423

Art.Nr. mit Flansch
Art.no. with flange
122 296

Gehäuse aus Stahlblech
Scroll made of sheet steel

Leistungsdaten
Performance data

1~ 230V ±10%
50Hz IP54

Anschlussschaltbild 104XB
Connection diagram

P_1	3,1	kW
I	13,5	A
n	1210	min^{-1}
I_A	32	A
C_{400V}	40	µF
t_R	40	°C
$p_{sF(min)}$ ③	420	Pa
m	44	kg

Kennliniendaten
Characteristic data

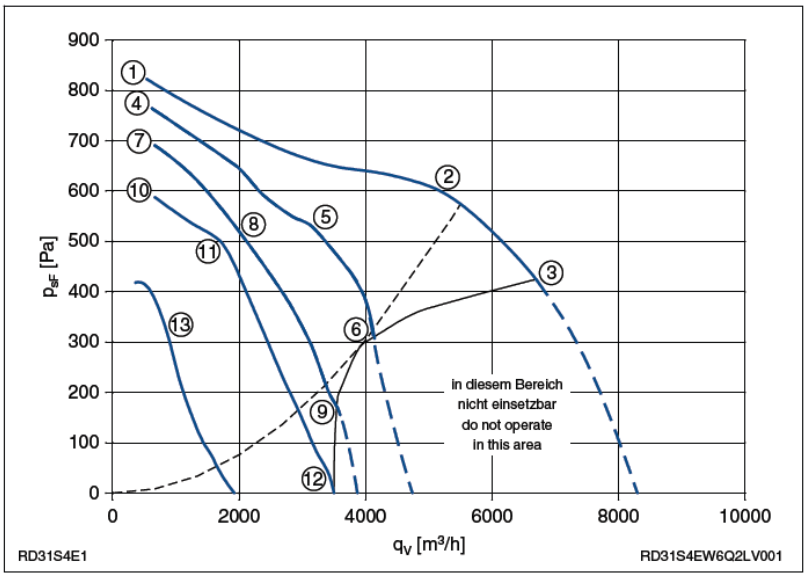

	U	I	P_1	n	L_{WA}
	V	A	W	min^{-1}	dB
①		5,1	1100	1450	
②	230	9,3	2100	1350	86
③		13,5	3100	1210	90
④		5,2	820	1400	
⑤	160	8,6	1400	1270	82
⑥		12,5	1900	980	80
⑦		5,6	720	1350	
⑧	130	7,2	940	1250	79
⑨		12	1400	680	72
⑩		6,3	650	1240	
⑪	105	7,6	760	1100	73
⑫		11	1000	260	58
⑬	60	7,4	610	940	53

$p_{d2} = 5{,}7 \cdot 10^{-6} \cdot q_V^2$

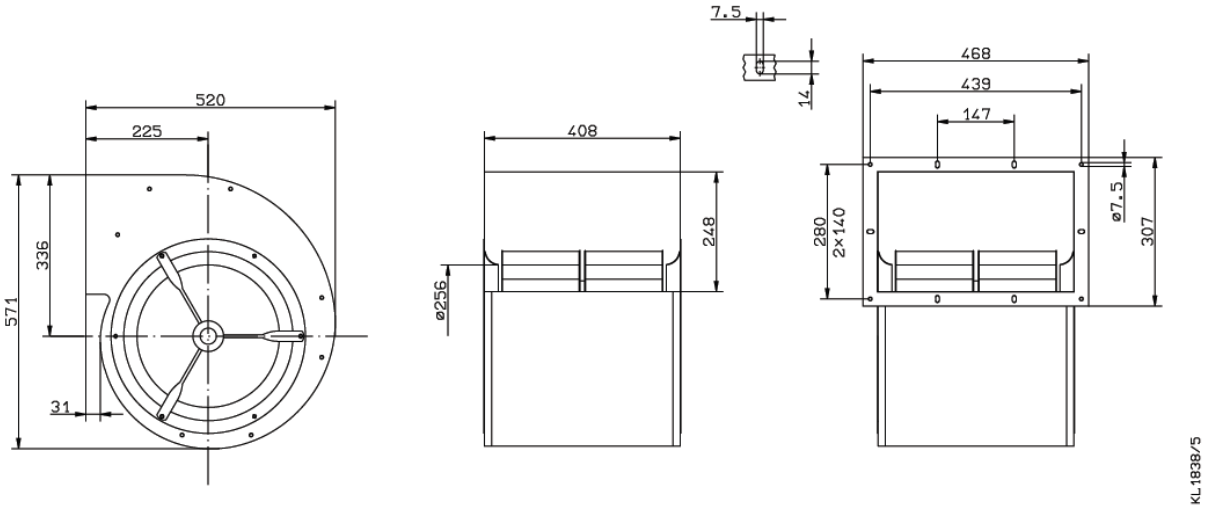

10 Engine Road, Loanhead, Edinburgh, EH20 9RF, Tel: 0131 440 3812, Fax: 0131 448 2119, Efax: 0131 777 8001
sales@swanenviro.com www.swanenviro.com